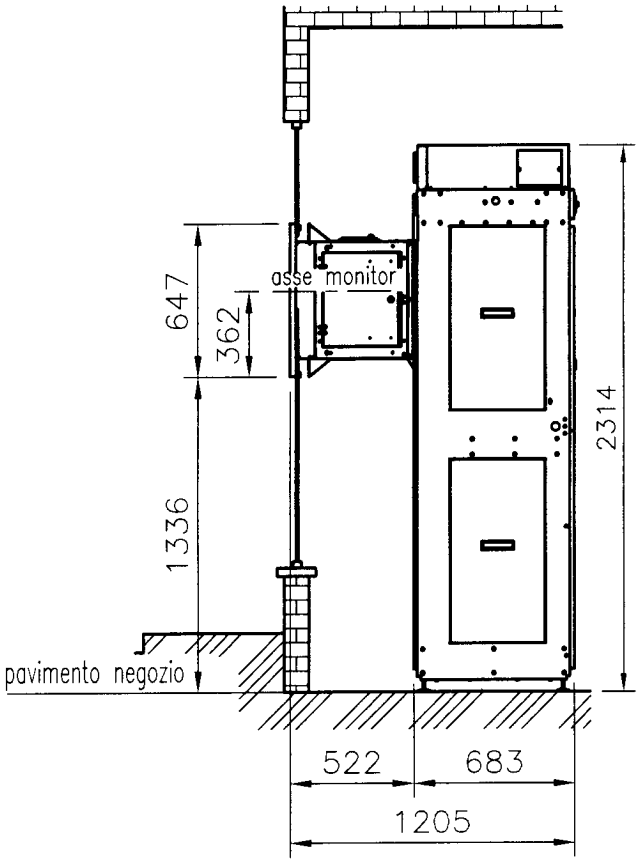


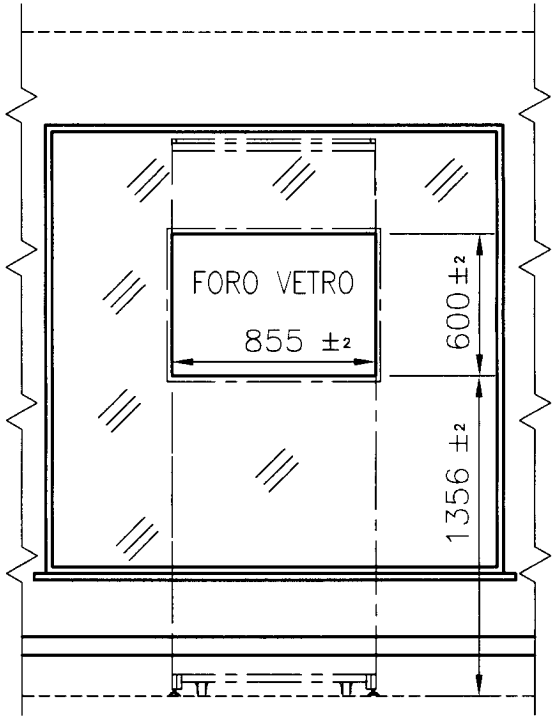


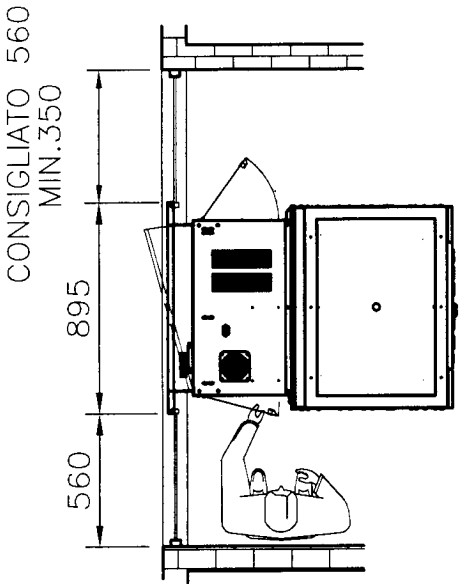


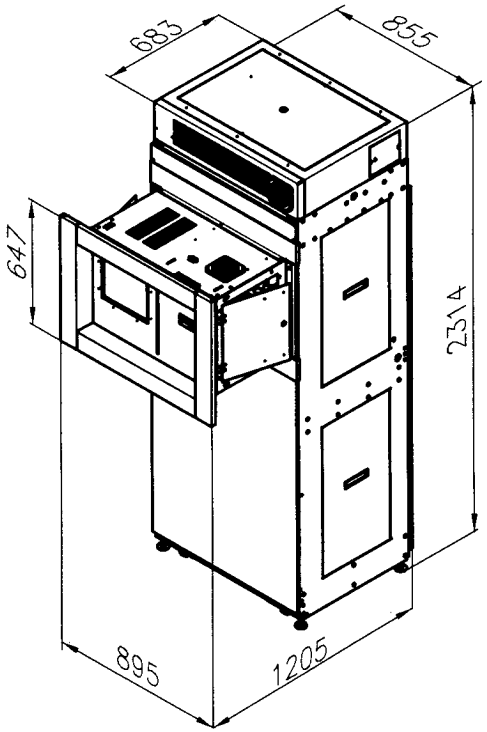


INGOMBRI VIDEODISTRIBUTORE